ZDICE – ČERPACÍ STANICE ODPADNÍCH VOD 6 – TECHNOLOGIE

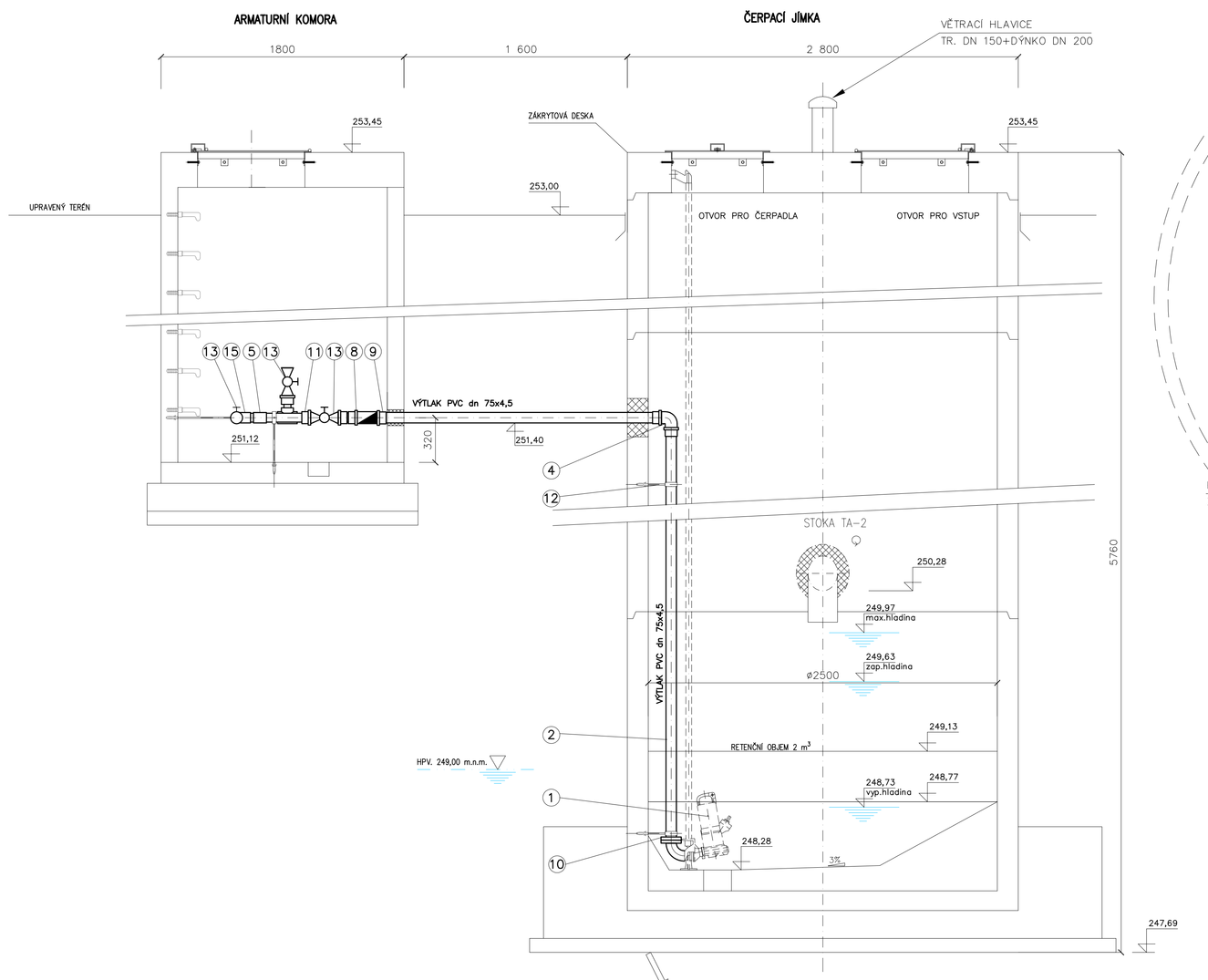

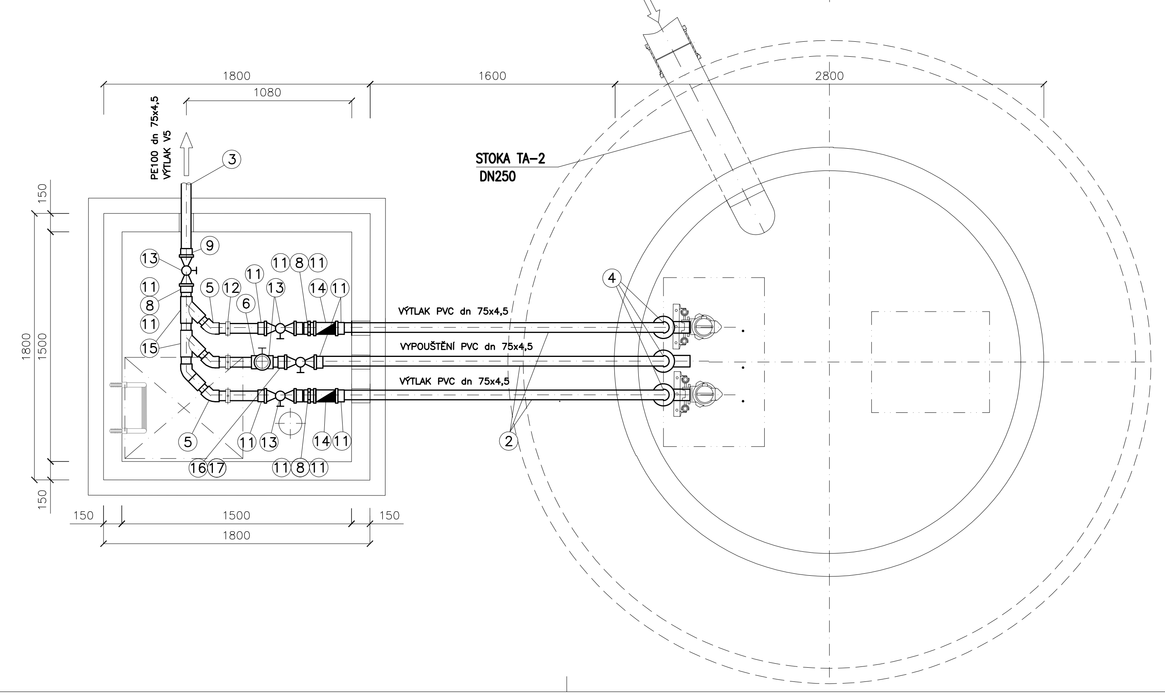

ZÁKRYTOVÁ DESKA

M 1:20

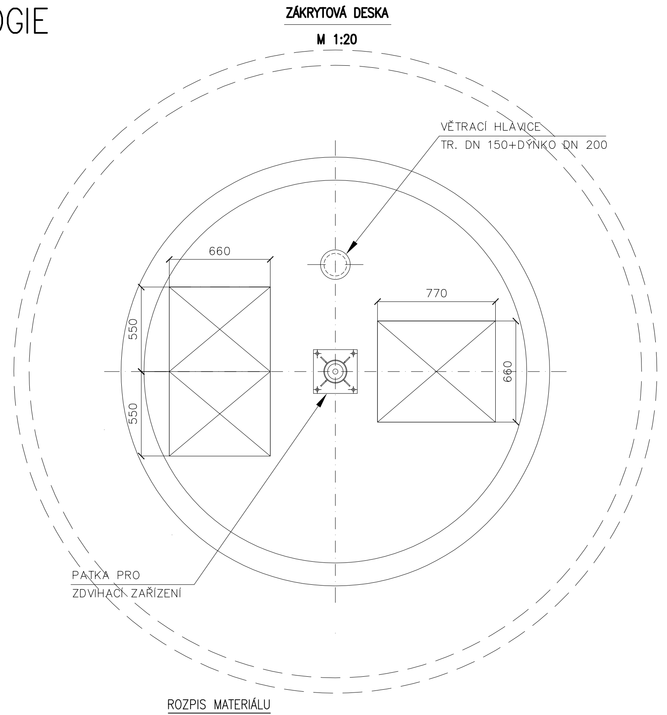

ROZPIS MATERIÁLU

1. ČERPADLO S ŘEZACÍM NOŽEM, INSTALACE V MOKRU S PŘÍSLUŠENSTVÍM (VOD. TYČ + ŘETĚZ) 2ks
   Q = 2,5 l/s, H = 20,8 m, P = 3,8 kW
2. TRUBKA dn 75x2,9 PN10, MATERIÁL PVC 19m
3. TRUBKA dn 75x4,5 PN10, MATERIÁL PE100 268m
4. KOLENO 90° DN65 PN16, MATERIÁL PVC 3ks
5. KOLENO 45° DN65 PN16, MATERIÁL PVC 4ks
6. T–KUS 90° DN65 PN16, MATERIÁL PVC 1ks
8. ŠROUBENÍ d75 (DN65), 2xLEPENÝ SPOJ, MATERIÁL PVC 3ks
9. PŘECHODOVÁ SPOJKA S VNĚJŠÍM ZÁVITEM 2 1/2" PRO PE dn75 1ks
10. F–KS PŘÍRUBOVÝ PŘECHOD S HRDLEM d75 x DN65, MATERIÁL PVC 3ks
11. PŘECHODOVÝ KUS S VNĚJŠÍM ZÁVITEM 2 1/2"x 75 (DN65) PN16, MATERIÁL PVC 11ks
12. UPEVŇOVACÍ TŘMEN PRO ø 60 – 80mm S GUMOVOU VLOŽKOU, ZÁVITOVOU POZINK. TYČÍ A HMOŽDINKOU 14ks
13. KULOVÝ KOHOUT (PVC) PÁKOVÝ – DN65 PN10 S VNITŘNÍM ZÁVITY 2 1/2" 5ks
14. ZPĚTNÁ KLAPKA (LITINOVÁ) DN65 PN10 S GUMOVOU KOULÍ, VNITŘNÍ ZÁVITY 2 1/2" 2ks
15. T–KUS 45° DN65 PN16, MATERIÁL PVC 2ks
16. ŠROUBENÍ 75 x 2 1/2" (DN65), 1xLEPENÝ SPOJ, 1xVNITŘNÍ ZÁVIT, MATERIÁL PVC 1ks
17. ZÁVITOVÁ VSUVKA 2 1/2" (DN65) PN16, MATERIÁL PVC 1ks

POZNÁMKA :

- OCELOVÉ KONSTRUKCE NAD HLADINOU, VĚTRACÍ HLAVICE A POKLOPY BUDOU Z KOMPOZITU NEBO ŽÁROVĚ ZINKOVANÉ !
- OCELOVÉ KONSTRUKCE, ŠROUBOVÉ SPOJE A KOTEVNÍ PRVKY POD HLADINOU BUDOU Z NEREZU !
- PRO MOŽNOST BEZPEČNÉHO VSTUPU DO ČERPACÍ JÍMKY A ARMATURNÍ ŠACHTY BUDOU NAD VSTUPNÍMI OTVORY OSAZENA MADLA.

5				
4				
3				
2				
1	ČISTOPIS	3.6.2013	P. JANOUŠEK	
0	PRVNÍ VYDÁNÍ–K ODSOUHLASENÍ	29.4.2013	P. JANOUŠEK	
ZMĚNA Č.	POPIS ZMĚNY	DATUM	KONTROLOVAL	PODPIS

VYPRACOVAL	KONTROLOVAL	ZODP.PROJ.	HIP	VP PROJEKTING s.r.o.
Ing. D. LOUDA	P. JANOUŠEK	Ing.J.ŠINTÁK	Ing.J.ŠINTÁK	Autorizovaná projekční kancelář
				Kolová č.2 , 362 14 , Karlovy Vary
VODOPRÁVNÍ ÚŘAD: MěÚ BÍROVNA, OŽP				IČO : 6367 6907 TEL–FAX : 353228222

INVESTOR: MIKROREGION LITAVKA		FORMÁT	6xA4
STAVBA :	KANALIZACE V AGLOMERACI ZDICE–CHODOUŇ SO 04 STAVEBNÍ ÚPRAVY ČERPACÍ STANICE ODPADNÍCH VOD 6	ÚČEL	DPS
		DATUM	08/2012
		MĚŘÍTKO	1:20
		KÓTOVÁNO V	mm
OBSAH:	DOKUMENTACE PRO PROVÁDĚNÍ STAVBY	Č.ZAKÁZKY	VP 04–01/2012
	ČSOV 6 – STROJNÍ TECHNOLOGIE	Č.VÝKRESU	F.10.6.3.3.1.

ČÍSLO PARÉ